20-0780

Traverse en plastique (Joint)

Référence: 20-0780 AN
Matière: Plastique
Longueur: 3600mm
Finition: Argent
Utulité: Pour le bizoutage
Epaisseur MDF recommandée: 10mm
En cas du miroir: 4/5/mm+MDF 5mm
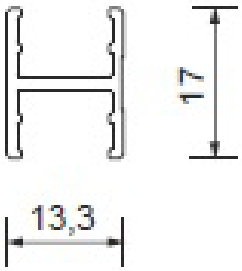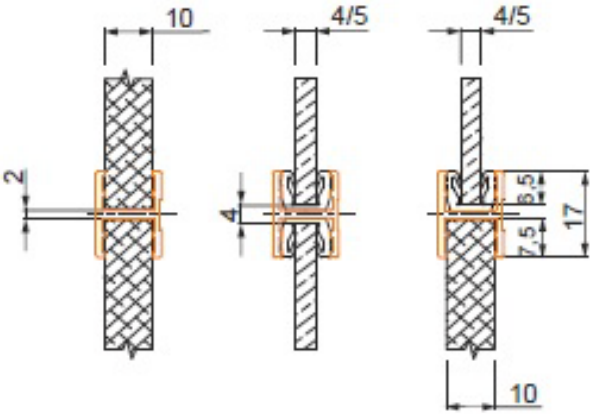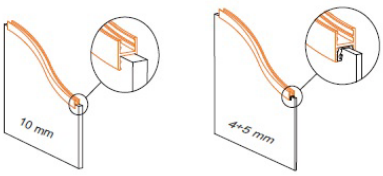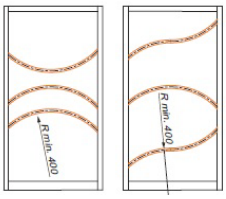
Schéma technique: