Bess- Série suspendu
ID029-900B

Collection: Bess
Référence: ID029-900B
Largeur: 900mm
Finition:
Blanc brillant

Principaux atouts:
Fermeture progressive

Caractéristiques:

-Matériau: Façade et côtés en MDF avec les bandes décoratives et la barre porte serviette en inox.
-Finition: Meuble laquée blanc brillant, vasque en céramique blanche.

Dimensions:

-Dimensions meuble: 890x450x500mm
-Dimensions plan vasque: 910x460x190mm
-Dimensions mirroir: 900x140x625mm

Points Forts:

-Une fermeture progressive des tiroirs.
-Un tiroir supérieur cache siphon pour une économie d'éspace et pour plus de rangement.
-Une barre porte serviette latérale en inox.
-Une armoire suspendue à deux portes pour plus de rangement avec un miroir en façade.
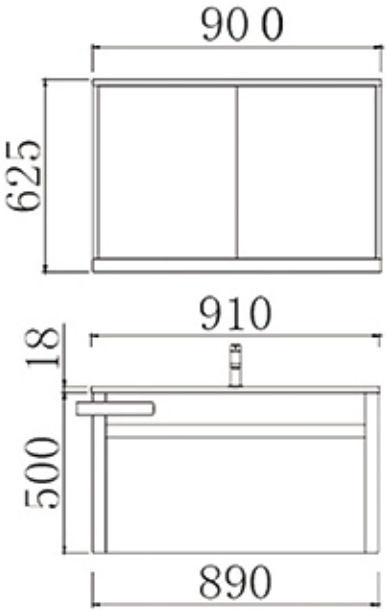
Dessin technique: