OVE - Bidet carénage jusqu'au mur

E1705

Collection : OVE
Dimensions : 55 x 36 cm
Matériau : Céramique
Poids : 18 Kg

Couleur* :

00 Blanc

Principaux atouts :

Avantages produit

- Design aux courbes douces et classiques.
- Carénages à flancs lisses avec fixation latérale dissimulée pour une hygiène et une esthétique parfaites.

Caractéristiques

- Installation : Au sol
- Percements robinetterie : Monotrou
- Fixations : Fixations au sol cachées fournies

Dessin technique

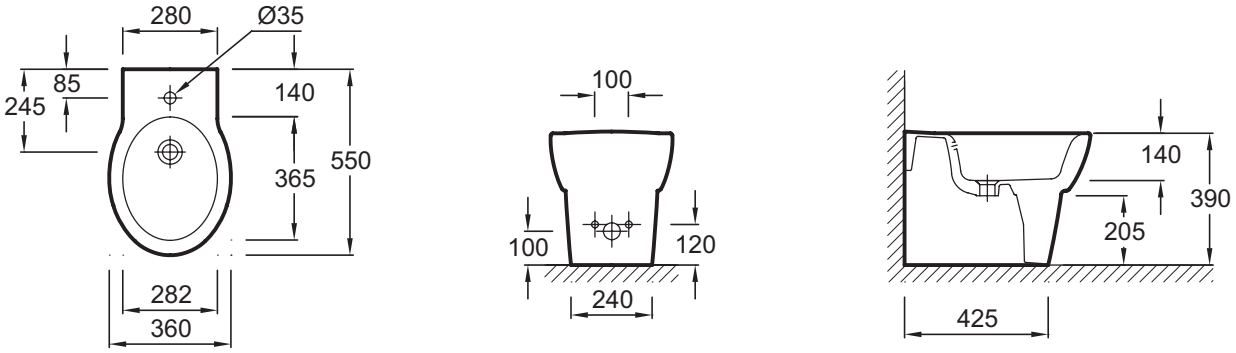

KOHLER France 330 339 144 RSC Bobigny– SAS au capital de 45 000 000 euros – Locataire-gérant de la société SANIJURA – Ce document n'est pas contractuel.

*En raison des variations possibles dans le réglage de votre ordinateur et de votre imprimante, de facteurs techniques et des caractéristiques particulières de certaines des nos finitions, les couleurs ne sont pas représentatives de la réalité mais sont seulement une indication.