U34454

CARACTÉRISTIQUES

•Inox 304 - 18/10

•Poli

•Dimensions cuves: 450x400x200 mm

• Dimensions exterieures: 490x440 mm

• Meuble: 60 cms

• Épaisseur: 1,0mm

• Packaging: Individual box

• Accessoires inclus:

- 3 ½” bonde panier
- Clip de fixations

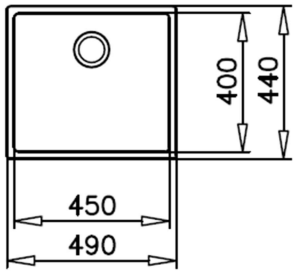

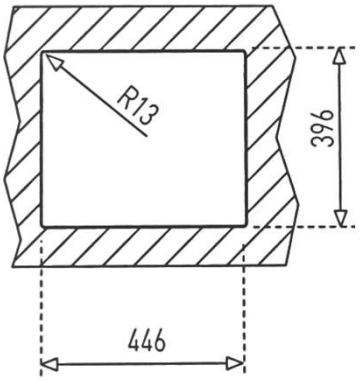

• Les dimensions de coupe sont suggérées par Inarel, donc la découpe du dessus doit être effectuée avec l'évier "in loco"

Précautions à prendre en compte pour sa conservation:

• Produits de nettoyage de données pour l'acier Inox sont: le savon, les détergents doux et / ou neutres. Appliquer avec un chiffon doux ou une éponge amende de nylon, puis rincer à l'abondance de l'eau et séchez-les avec un linge doux.

Ne jamais utiliser d'abrasifs et acides parce qu’ils détériorent la surface de l’évier

• Il ne doit pas être utilisé lingettes métal, la paille de l'acier, pour nettoyer la surface de l’évier;

• Colles, les peintures et du ciment, en contact avec l’évier, provoque la corrosion de l'acier.

ATTENTION : attention aux arêtes métalliques tranchantes avant et pendant l'installation !

• EN13310:2015

INAREL accorde une garantie de 15 ans sur toutes les solutions en acier inoxydable, lorsque de bonnes pratiques de nettoyage et d'entretien de base sont adoptées.

INAREL

Inarel, Indústria de Lava-Louças Inox e Artesanato, SA