24 057 AL1 **ESSENCE MITIGEUR MONOCOMMANDE 1 SORTIE**

DESCRIPTION DU PRODUIT

- **A associer impérativement avec :**
- GROHE Rapido corps encastré SmartBox 35 604 000
- **GROHE SilkMove** Cartouche en céramique 46 mm
- **GROHE StarLight** éclatant et durable
- **GROHE FastFixation** Rosace murale avec fixation cachée
- Rosace en métal, ajustable rétroactivement de 6°
- Levier de commande métallique
- Débit: sortie B ou C = 30 l/min
- Livré sans corps encastré

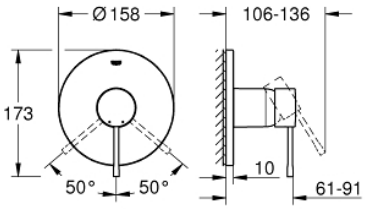

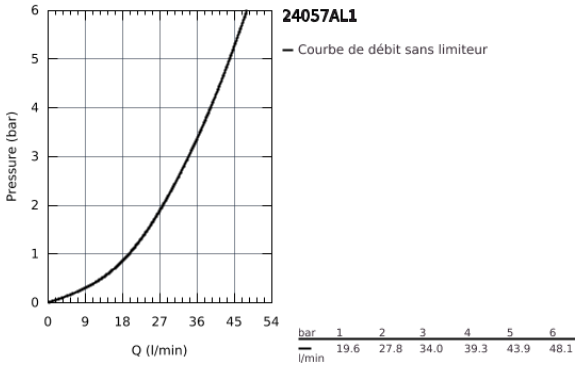

24 057 AL1 **ESSENCE MITIGEUR MONOCOMMANDE 1 SORTIE**

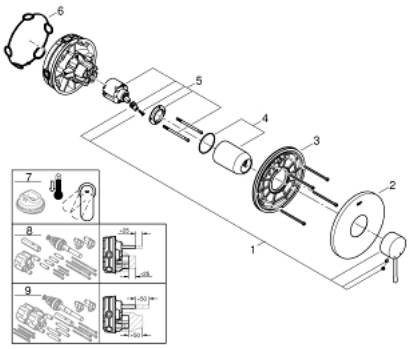

PIÈCES DÉTACHÉES

1: Levier (N ° de commande 46915AL0)

2: Rosace (N ° de commande 48428AL0)

3: Plaque de montage (N ° de commande 48439000)

4: Capuchon de recouvrement (N ° de commande 02693AL0)

5: Cartouche (N ° de commande 46048000)

6: Joint (N ° de commande 48360000)

7: Limiteur de température (N ° de commande 46308000)*

8: Extension universelle pour mitigeurs mécaniques - 25 mm (N ° de command e 14056000)*

9: Extension universelle pour mitigeurs mécaniques - 50 mm (N ° de command e 14057000)*

*Accessoires spéciaux