37 601 GL0 **PLAQUE DE COMMANDE**

DESCRIPTION DU PRODUIT
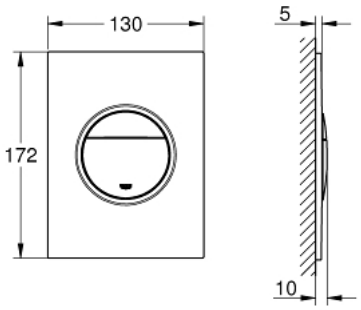
- Double touche interrompable
- **Pour mécanisme pneumatique AV1**
- Réservoir GD 2
- Montage vertical
- 130 x 172 mm
- **En ABS**
- **GROHE StarLight** éclatant et durable
- **GROHE EcoJoy** économie d'eau
- Plaque de commande avec support magnétique et pattes de fixation inclus
- compatible avec Rapid SLX
- Pour le montage sur bâti Rapid SL, Uniset ou réservoir GD 2 seul, commander l a trappe de visite 40 911 000 (vendu séparément)