Inox satinato | 305.0599.507

FAMIGLIA : **Cappe** | SERIE : **Inca Smart** | INSTALLAZIONE : **Sottopensile** | MODELLO : **FBI 525 XS** | FINITURA : **Inox satinato**

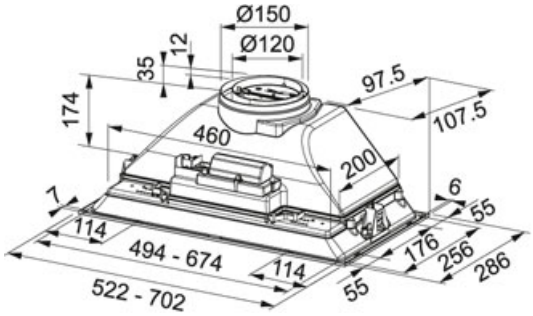

DATI TECNICI	
Tipo di controllo	Electromechanical Slider
Lunghezza cavo di alimentazione	Ø-120---150-MM
Illuminazione	LEDS-2X4W
Filtri	Filtri a cassetta in alluminio
Classe Energetica	B
m³/h max (IEC 61591)	390
Rumorosità max ***(dbA)	70
Potenza (W)	110-W
Potenza totale	118-W
Pressione* (Pa)	260,00 Pa

FUNZIONI

3≡	3 Velocità	Ⓑ	Classe di efficienza energetica B

FAMIGLIA : **Cappe** | SERIE : **Inca Smart** | INSTALLAZIONE : **Sottopensile** | MODELLO : **FBI 525 XS** | FINITURA : **Inox satinato**

ACCESSORI

112.0564.564