26 509 000 **Colonne de douche thermostatique**

https://www.grohe.fr/fr_fr/colonne-de-douche-thermostatique-26509000.html

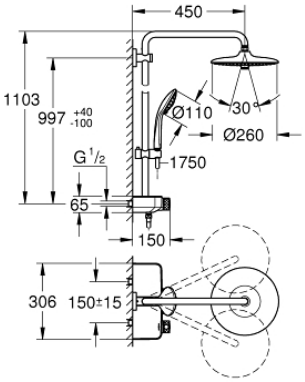

- Composé de :
- Bras de douche horizontal 450 mm
- Fixation supérieure réglable en hauteur pour ajustement sur des trous existants
- Thermostatique SmartControl apparent
- Permet le changement entre:
- Douche de tête Euphoria 260 (26 455 000)
- **3 jets :**
- Rain, SmartRain, Jet
- Avec rotule
- Angle de rotation ± 15°
- douchette Euphoria 110 Massage, blanche (27 221 001)
- **3 jets :**
- Rain, SmartRain, Massage
- Curseur ajustable en hauteur
- Flexible Silverflex 1750 mm (28 388 000)
- **GROHE DreamSpray** jet parfaitement uniforme
- **GROHE StarLight** Chrome éclatant et durable
- **GROHE CoolTouch** Minimise les risques de brûlures
- **GROHE TurboStat** Régulation thermostatique quasi-instantanée et arrêt en cas de coupure d'eau froide
- **GROHE EcoJoy** économie d'eau
- **GROHE SafeStop** butée à 38°C
- **GROHE SafeStop** Plus limiteur de température en option à 43°C inclus
- Bouton poussoir **SmartControl** pour ON-OFF, tourner pour régler le débit
- Porte-savon **GROHE EasyReach** intégré
- Procédé anti-calcaire **SpeedClean**
- Inner WaterGuide, longévité maximale
- Système anti-torsion
- **Convient pour chauffe-eau instantané à partir de 18 kW/h**
- Débit minimum nécessaire 7 l/min.
- Pression minimale 1 bar