gorenje

Hotte
S3-WHI643ORAW - GORENJE BY ORA-ITO2
728152

Plus produit :

Capteur pour la fonction aération automatique	**AdaptTech : fonctionnement automatique de l'aspiration**
Aspiration périmétrale	✔
Aspiration automatique à intervalles réguliers	**Fonction aération continue**
Fonction Minuteur	**Fonction Minuteur - programmation de la mise en marche de la hotte**
Témoin de fonctionnement	✔
Type de moteur	**Moteur avec condensateur**
Nombre de vitesses d'aspiration	**3**
Nombre de fonctions Booster	**2**
Nombre de lampe(s)	**2**
Type d'éclairage	**LED**
Commande de l'éclairage	**Fonction variateur d'intensité**
Nombre de filtres	**1**
Matériau des filtres	**Aluminium lavable avec mousse polyuréthane**
Indicateur de saturation des filtres à graisse	✔
Filtre(s) à charbon actif	**1**
Réf. Filtre à charbon actif	**180177**
Réf. Filtre métallique	**522832**
Filtre anti-odeur	**Filtre charbon en option**
Débit en mode évacuation, vitesse 1	**342 m³/h**
Débit d'air (évacuation)	**570 m³/h**
Débit avec fonction Booster 2	**740 m³/h**

Niveau sonore (max)	**59 dB(A)re 1 pW**
Niveau sonore avec fonction Booster 2	**70 dB(A)re 1 pW**
Réf. Filtre métallique	**522832**

Informations de base :

Groupe de produit	**Hotte**
Options porte décorative	**/**
Type de construction	**Pose libre**
Marque	**Gorenje**
Nom du produit / Famille	**Hotte**
Référence commerciale	**S3-WHI643ORAW - GORENJE BY ORA-ITO2**
Code article	**728152**
Code NEA (Numérotation européenne par article)	**3838782027420**
Couleur de la carrosserie	**/**
Matériau de la carrosserie	**/**
Couleur de la cheminée décorative	**Blanc**
Matériau de la cheminée décorative	**Tôle laquée**
Type de hotte	**Décorative**
Type d'installation	**Pose libre, murale**
Emplacement du moteur	**Moteur intégré dans la hotte**
Mode de fonctionnement	**Convertible**
Puissance absorbée maximale (W)	**284 W**
Intensité du courant (A)	**10 A**
Tension (V)	**220-240**
Fréquence (Hz)	**50/60**
Certificats de conformité	**CE,EAC**
Longueur du câble de raccordement (cm)	**140 cm**
Type de prise secteur	**Européenne**

Hauteur de la cheminée décorative (mm)	**420/620**
Hauteur du produit, sans cheminée décorative (mm)	**425 mm**
Poids net (kg)	**26,0 Kg**
Poids brut (kg)	**30,0 Kg**
Largeur du produit	**600 mm**
Hauteur du produit	**425 mm**
Profondeur du produit	**470 mm**
Largeur du produit emballé	**708 mm**
Hauteur du produit emballé	**520 mm**
Profondeur du produit emballé	**562 mm**
Évacuation de l'air	**Oui**

Caractéristiques :

Télécommande	**/**
Brève description du produit	**Hotte; WHI643ORAW**
Type de commandes	**Électroniques**
Type de commandes manuelles	**Affichage tactile**
Nombre de moteurs	**1**
Puissance totale du (des) moteur(s) (W)	**278 W**
Nombre de vitesses d'aspiration	**3**
Position turbo	**Oui**
Débit d'air maximum en évacuation (m3/h)	**570 m^3/h**
Débit d'air maximum en recyclage (m3/h)	**/**
Réglage de l'éclairage	**Par paliers**
Nombre de lampes	**2**
Type de lampes utilisées	**Diode (LED)**
Puissance totale des lampes (W)	**8 W**
Niveau sonore (dB(A) re 1 pW)	**59 dB(A) re 1 pW**

Diamètre du réducteur pour gaine d'évacuation (mm)	**150**
Clapet anti-retour	**Oui**
Matériau du filtre à graisse	**Aluminium lavable**
Filtre anti-odeurs	**Non**
Accessoires en option	**Filtre à charbon**

Efficacité énergétique / performances :

Débit au réglage intensif ou booster (m3/h),	**740**
Débit maximum (m3/h),	**570 m³/h**
Débit minimum (m3/h),	**342 m³/h**
Consommation annuelle d'électricité (kWh//an)	**60,6 kWh/year**
Classe d'efficacité énergétique	**B**
Classe d'efficacité de la dynamique des fluides	**B**
Classe d'efficacité de filtrage des graisses	**A**
Efficacité d'éclairement (lux/Watt)	**B**
Niveau sonore sur la position Booster en db (A) re 1 pW	**/**
Niveau sonore à la vitesse maximale (db)	**59 dB**
Niveau sonore à la vitesse minimale (db)	**/**
Rendement maxi en mode évacuation	**570 m³/h**
Indice d'efficacité énergétique (2010/30/EC)	**59,3 %**
Efficacité de la dynamique des fluides (2010/30/EC)	**28,7**
Efficacité de filtrage des graisses (2010/30/EC)	**95,9 %**
Efficacité de l'éclairage (2010/30/EC)	**23,3**
Niveau sonore sur la position Booster	**70,0 dB(A) re 1 pW**
Consommation d'énergie en mode Veille (2010/30/EC)	**/**
Consommation d'énergie en mode Arrêt - NOUVEAU (2010/30/EC)	**/**

Croquis d'encastrement :

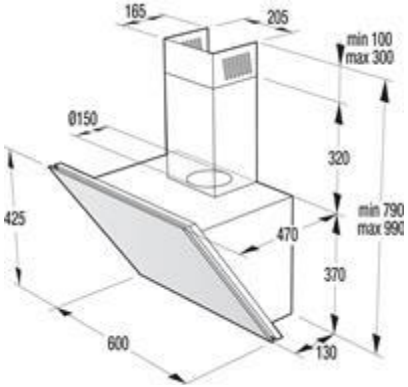
165
205
min 100
max 300
Ø150
320
425
470
min 790
max 990
370
600
130